MLIP

Магнитный линейный энкодер

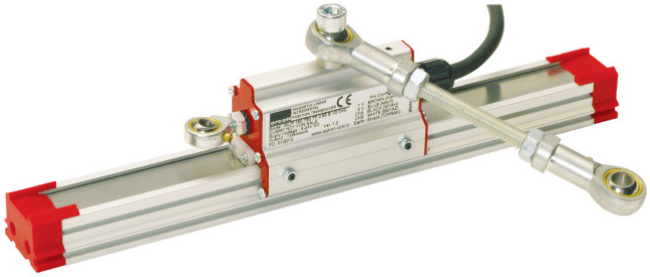

- Измеряемый диапазон 50 - 1800мм
- Импульсный выходной сигнал
- Защита IP66
- Каретка с универсальным креплением
- Корпус из анодированного алюминия

Технические характеристики

Принцип измерения:	бесконтактный магнитный
Диапазон:	50...1800мм
Разрешение:	2,5 / 5 / 10 / 12,5 / 20 / 25 мкм (4х режим)
Точность:	± 40мкм
Выходной сигнал	Push-Pull, TTL, HTL
Выходные каналы	A, B, Z и AĀ, BB, ZZ
Напряжение питания	5В (DC), 8-24В (DC)
Способ подключения	Кабель 2,5 метра / кабель 1 метр с разъемом
Материал корпуса	Анодированный алюминий
Степень защиты от внешних воздействий	IP65
Рабочая температура	-20 °C…+ 80 °C
Температура хранения	-30 °C…+ 90 °C

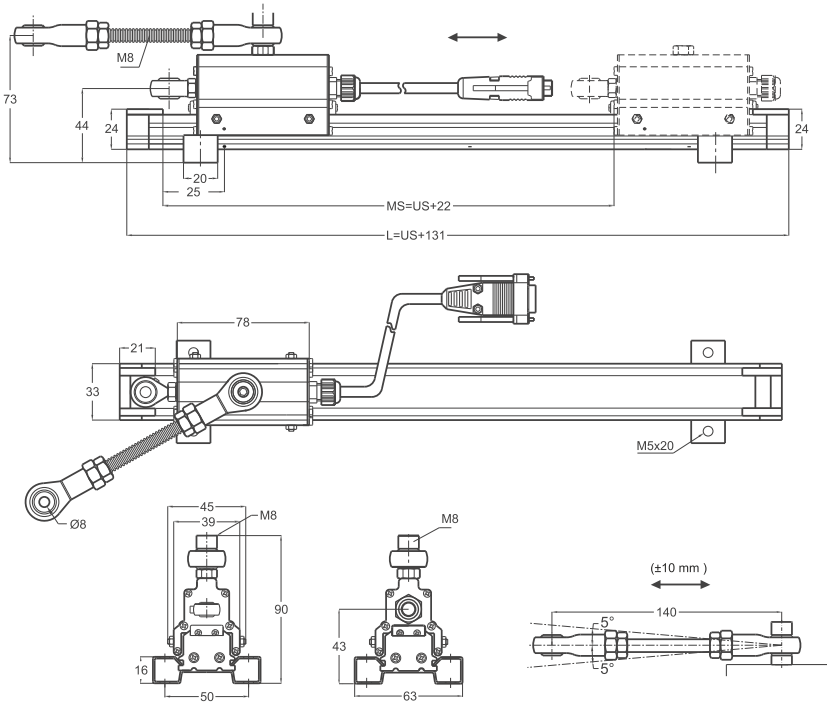

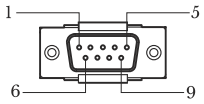

Схема подключения разъема 9G

1:	Сигнал A
2:	Сигнал Ā
3:	Сигнал Z
4:	Сигнал B
5:	Сигнал B̄
6:	Сигнал Z̄
7:	Uпит.(+)
8:	Uпит.(-)
9:	GND

Схема подключения разъема 9H

1:	Сигнал Z
2:	Сигнал B
3:	Сигнал A
4:	Не исп.
5:	Uпит.(-)
6:	Сигнал Z̄
7:	Сигнал B̄
8:	Сигнал Ā
9:	Uпит.(+)

Схема подключения

Черный:	Сигнал A
Желтый:	Сигнал Ā
Белый:	Сигнал B
Зеленый:	Сигнал B̄
Оранжевый:	Сигнал Z
Красный:	Сигнал Z̄
Коричневый:	Uпит.(+)
Синий:	Uпит.(-)
Экран:	GND

MLIP (диапазон измерения)	50	100	150	200	250	300	350	400	500	600	700	800	900	1000	1250	1500	1750	2000
US (рабочий ход)	50	100	150	200	250	300	350	400	500	600	700	800	900	1000	1250	1500	1750	2000
MS (максимальный	72	122	172	222	272	322	372	422	522	622	722	822	922	1022	1272	1522	1772	2122
L	181	231	281	331	381	431	481	531	631	731	831	931	1031	1131	1381	1631	1881	2131

Модель	Диапазон	Разрешение	Тип выхода	Шаг ленты	Сигнал Z	Напряжение питания	Разъем/кабель
MLIP	600	A40	HLD	B5	4Z	V2	9G
MLIP	50...1800мм	T10: +/- 2,5мкм T20: +/- 5мкм T40: +/- 10мкм T50: +/- 12,5мкм T80: +/- 20мкм T100: +/- 80мкм	LTP: Push-Pull LD: TLL Linedriver HLD: HTL Linedriver	B5: 5мм B2: 2мм 2B5: 2,56мм	B: Z-метка не исп. 1Z: Z- метка со ст.кабеля 2Z: Z-метка со ст.шарн. 3Z: Z-метка в центре 4Z: Z-метка регулируемая 5Z: Z-импульс каждые 5мм	V1: 5В (DC) V2: 8...24 В (DC)	2M5: Кабель 2,5 метра 9G: Кабель 1 метр с разъемом G 9H: Кабель 1 метр с разъемом H