VUOTOTECNICA
ВАКУУМНЫЕ КОМПОНЕНТЫ

Краткое руководство по эксплуатации

Вакуумный насос многоуровневый M14

1. НАЗНАЧЕНИЕ ИЗДЕЛИЯ

Вакуумный насос многоуровневый M14 применяется в промышленной робототехнике, в системах захвата с помощью вакуумных присосок, в микроэлектронике; в стекольной, металлургической, химической, керамической, пищевой и др. отраслях промышленности, в устройствах промышленной автоматики, упаковочном и фасовочном оборудовании и т.д.

Не применяется в системах пожарной автоматики, ядерных и связанных с ними устройствах, в военной промышленности.

2. ТЕХНИЧЕСКИЕ ХАРАКТЕРИСТИКИ

Материал	анодированный алюминий
Макс. рабочее давление, бар	6
Рабочая температура, С	от минус 20 до 80
Макс. кол-во всасываемого воздуха, м3/ч	12,6
Макс. уровень вакуума, КПа	-85
Макс. потребление воздуха, л/с	2,5

3. КОМПЛЕКТНОСТЬ

1) вакуумный насос многоуровневый

4. ПРИНЦИП РАБОТЫ

Вакуумные насосы эжекторного типа M10, M14 и M18 работают по принципу Вентури: при подаче сжатого воздуха в порт P и прохожении его через сужающее отверстие в порт R в порте U создается вакуум. При прекращении подачи давления в порт P вакуум на порте U также перестанет генерироваться.

Не нуждается в источнике электричества. Не относится к типу поршневых и ротационных насосов.

5. УСЛОВИЯ И ПРАВИЛА ЭКСПЛУАТАЦИИ

Макс. рабочее давление, бар	6
Рабочая температура, С	от минус 20 до 80

6. СХЕМА ПОДКЛЮЧЕНИЯ

7. Габаритные размеры

A, мм	34,5
B, мм	20
C, мм	4,5

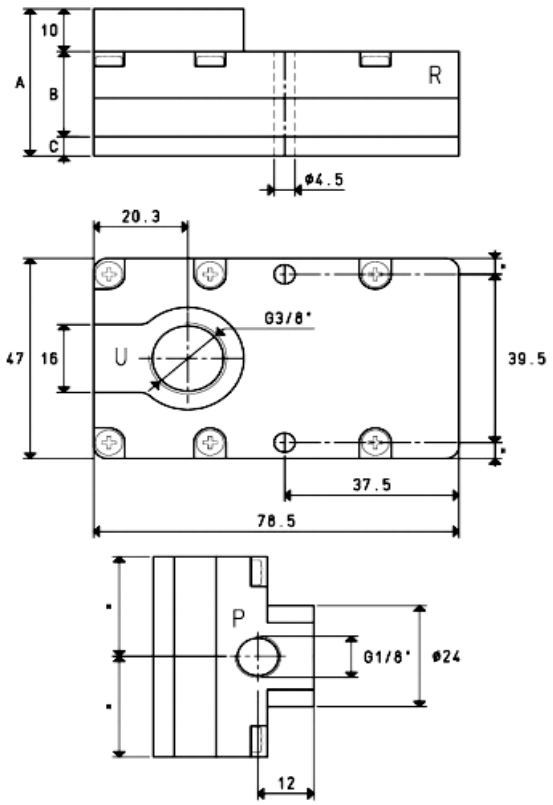

8. ХРАНЕНИЕ И ТРАНСПОРТИРОВКА

Хранение вакуумного насоса в упаковке предприятия-изготовителя производится в помещениях в диапазоне температур, указанных в пункте 2. Транспортировка и хранение оборудования осуществляются в соответствии с требованиями ГОСТ 15150-69, ГОСТ 23216-78, ГОСТ 51908-2002.

9. Свидетельство о приёмке

Прибор признан годным к эксплуатации.

10. Сертификаты

Прибор соотвествует требованиям технического регламента таможенного союза ТР ТС 010/2011 «о безопасности машин и оборудования».

Прибор имеет декларацию о соответствии.

Номер декларации: ТС № RU Д-IT.АЛ16.В.21252

11. ГАРАНТИИ ИЗГОТОВИТЕЛЯ

Гарантийный срок эксплуатации - 12 месяцев со дня приобретения и поставки генератора.

Изготовитель гарантирует соответствие оборудования заявленным техническим характеристикам при соблюдении потребителем условий транспор тирования, хранения, монтажа и эксплуатации.

Условия прекращения гарантийных обязательств:

1. Наличие следов вскрытия и манипуляций с внутренними компонентами изделия (за исключением технического обслуживания датчика);

12. СВЕДЕНИЯ ОБ УТИЛИЗАЦИИ

Утилизация изделия производится в соответствии с установленным на предприятии порядком (переплавка, захоронение, перепродажа), составленным в соответствии с Законами РФ №96-ФЗ «Об охране атмосферного воздуха», №89-ФЗ

«Об отходах производства и потребления», №52-ФЗ «Об санитарно- эпидемиологическом благополучии населения», а также другими российскими и региональными нормами, актами, правилами, распоряжениями и пр., принятыми во использование указанных законов. Данное изделие не содержит вредных веществ, требующих официального уведомления или контролируемой утилизации.

13. СВЕДЕНИЯ О МАРКИРОВКЕ И УПАКОВКЕ

Маркировка прибора наносится на его корпус.

Преобразователь упакован изготовителем согласно требованиям хранения и транспортировки.

Дата изготовления прибора указана на упаковке.

14. Изготовитель

VUOTOTECNICA

Vuototecnica S.R.L.

Адрес: Via Olgiate Molgora, 27- 23883 Beverate di Brivio

Tel. +39-039.53.20.561- Fax +39-039.53.20.015

Страна: Италия

15. Официальный представитель на территории РФ (импортер)

ООО «КИП-Сервис»: 350000, РФ, г. Краснодар, ул. М. Седина, 145/1

тел./факс: 8 (861) 255-97-54 (многоканальный)

e-mail: krasnodar@kipservis.ru

web: www.kipservis.ru