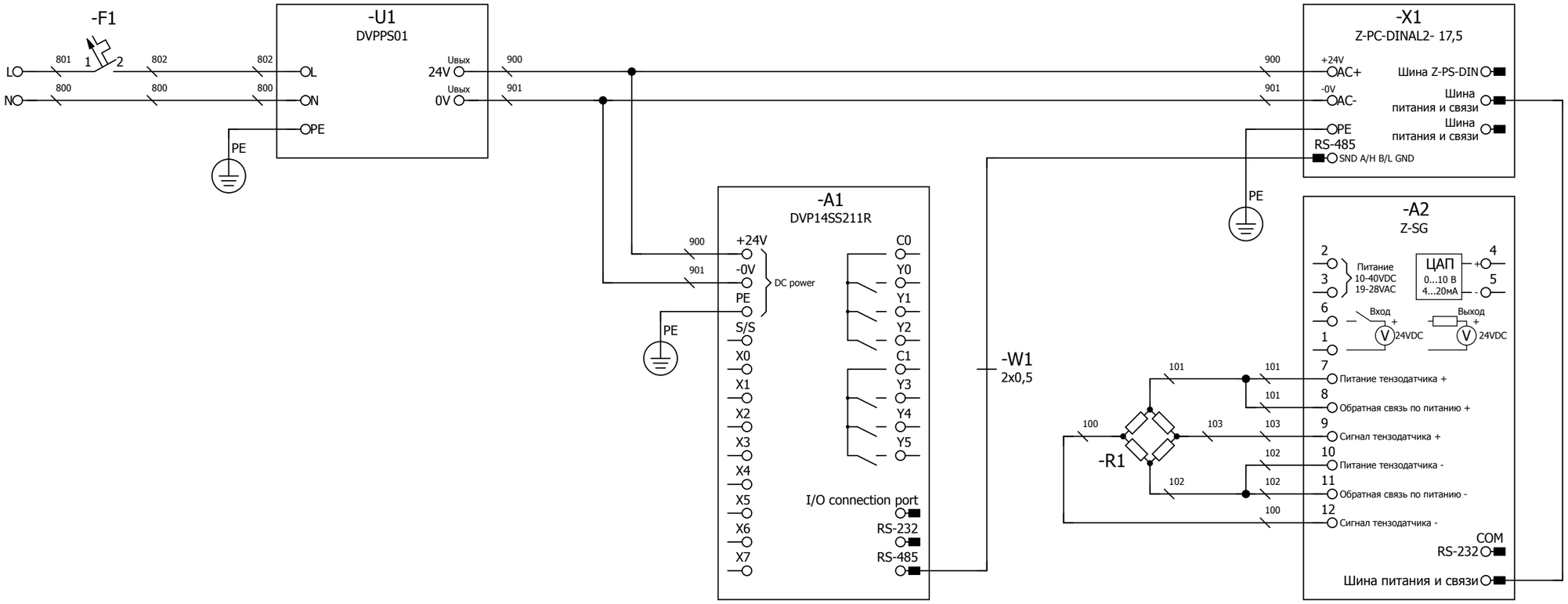

Согласовано

Взам. инв. №

Подп. и дата

Инв. № подл.

Изм.	Кол.уч.	Лист	№ док.	Подп.	Дата
Разраб.		КИП-Сервис			19.01.2015

Схемы Delta

Схемы для клиентов

Стадия	Масса	Масштаб
		1:1
Лист 1	Листов 2	

DVP14SS+Z-SG

ООО "КИП-Сервис"

Формат А3

Формат	Зона	Поз.	Обозн.	Наименование	Кол.	Приме-чание
				Блок ПЛК		
			A1	DVP14SS211R Контроллер (серия SS2) 8 вх. (NPN/PNP, 4 по 20кГц/4 по 10кГц)/6 вых. (реле 1,5А), =24VDC, макс 480вх/вых, 8К, COM1(RS-232)/COM2(RS-485)	1	
			A2	Z-SG Преобразователь сигнала тензодатчиков в весоизмерит. сист. Вход: Тензодатчик, Выход I=0(4)..20 мА; U=0..10В; RS-485; максим. нагрузка 4 датчика по 350 Ом	1	
				Резистор, перемен.		
			R1	Тензодатчик	1	
				Черный ящик		
			U1	DVPPS01 Блок питания 1А (к контроллеру DVP)	1	
			X1	Z-PC-DINAL2- 17,5 Каркас на 2 Z-модуля с подключением питания и RS-485	1	

Согласовано

Взам. инв. №

Подп. и дата

Инв. № подл.

Изм.	Кол.уч.	Лист	№ док.	Подп.	Дата

Схемы Delta

Лист 2

Формат А4